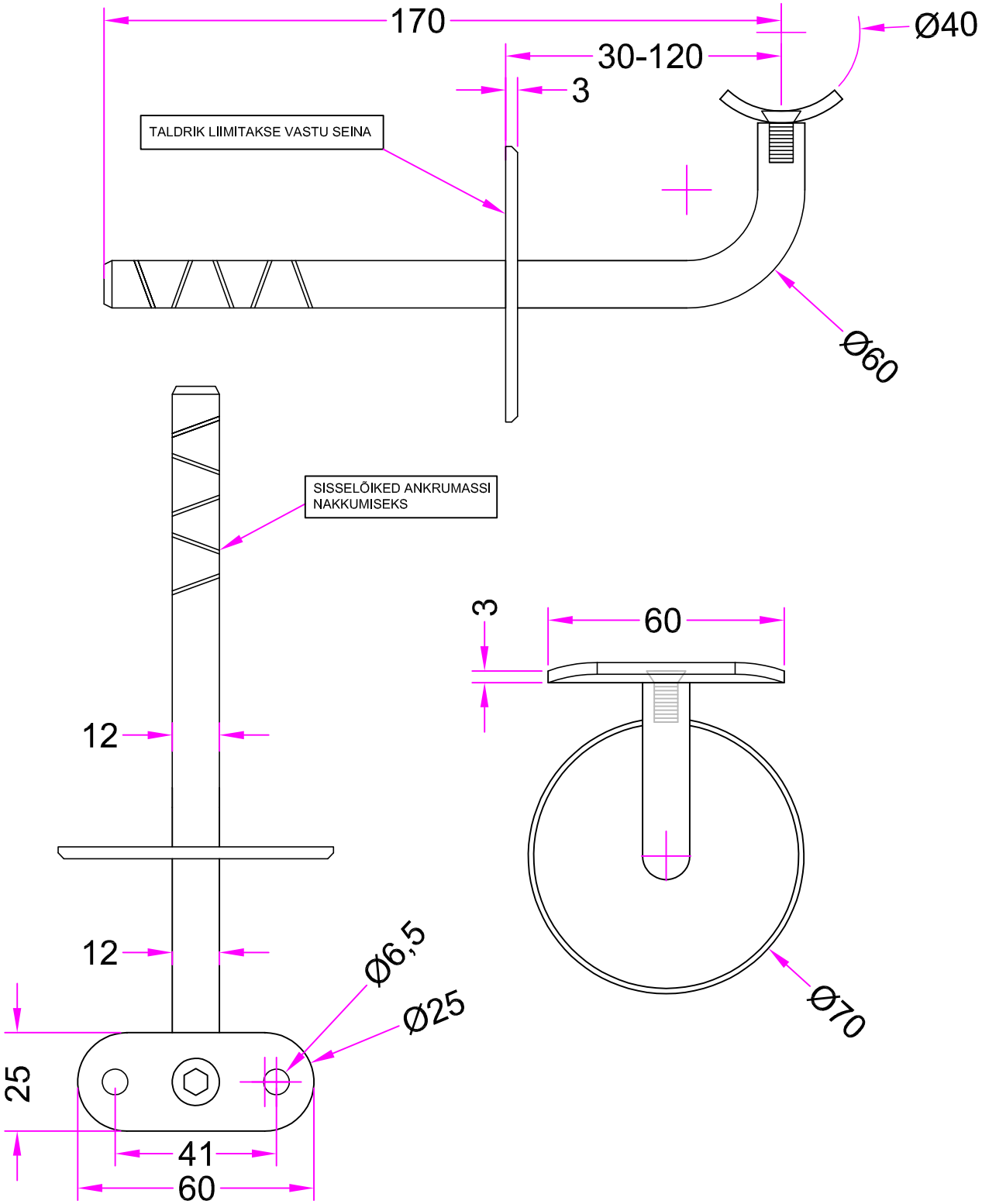

staBico	Projekti nimetus: KÄSIPUU KANDUR 770.40.A2.S			
	Toote nimetus: KÄSIPUU KANDUR LIIMITAV RV			
	Joonise nimetus: 770.40.A2.S		Joonise nr: 770.40	Kogus:
	Viimistlus: AISI 304 LIHVITUD		Keevisõmblused: a4	
Konstr:	Kuup:	Ettevalm. klass: (ISO 8501-3) P2	Geom. tolerants: (ISO 1090)	
Kontrollis:	Kuup:	Ehitusklass: (ISO 1090) EXC 2	Lin. tolerants: (ISO 13920) B	
Tellija:	Kuup:	Kvalit. klass: (ISO 5817) C	Mõõt:	Leht: / Lehti: